Bonjour à tous,

Voici notre **13ème édition** du *JOURNAL DE LA DANSE* de **Plénitude Danse** : dans ce numéro, approfondissons nos connaissances sur une figure de la danse jazz en France et devenez incollables sur les instruments de musique 😊 !

Bien sûr, vous pourrez encore visionner de nouvelles vidéos de pièce chorégraphique.

Bonnes lectures et bonnes découvertes ! ↔ ON!

Journal de la Danse
-Semaine 13-

◊ **Pour parfaire sa technique *:***

Cette semaine, parlons d'une référence de la danse jazz par ce qu'il a pu apporter à travers sa technique qui lui est propre : **MATT MATTOX**

MATT MATTOX (1921-2013)

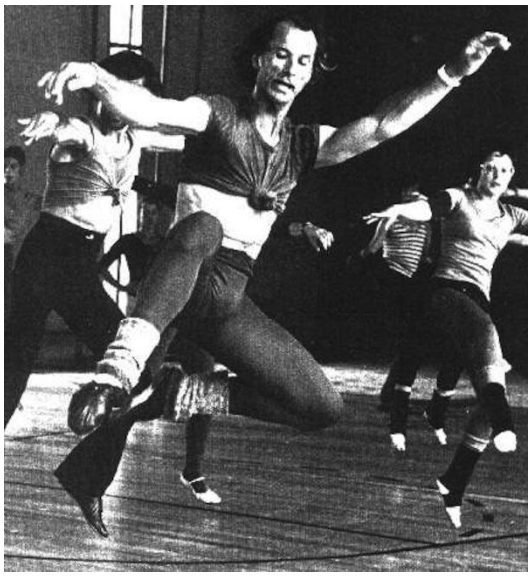

Il commence par étudier les **claquettes** qui lui donnent le sens du **rythme** et la danse classique « plus exigeante techniquement » qui lui donne « **un sens de la fluidité et de la beauté** ».
Cette formation lui permet à 22 ans d'entrer dans l'industrie cinématographique. Il étudie avec **Jack Cole** qui lui enseigne la modern dance, la danse folklorique russe, sa vision du flamenco, la danse indienne (qu'il avait apprise avec Ruth Saint Denis)…
Sa danse va utiliser tous ces styles, mais avec pour base les claquettes et leur côté rythmique. Il appelle cette danse le « **free style** ».
Sa carrière de professeur commence en 1956, et son travail est alors qualifié de « **danse jazz** ».

C'est un pédagogue très reconnu qui déclare :
« *Le corps est une ligne droite dont on peut faire ce qu'on veut* ».

Sa définition de la danse jazz :
« *La danse jazz pour moi est : animale, violente, romantique, sensuelle, sexuelle, à la fois libération et contrôle de tous ces réflexes émotionnels et de toutes ces passions. Elle me donne la vie !* ».

Voici quelques vidéos d'exercices spécifiques de la **technique MATTOX** :
https://www.youtube.com/playlist?list=PL74042CE4E2D902F5&fbclid=IwAR0JeVuYXaMChissJ1xN30u0VGmwL8V8Bb4J9FiFmWviWW22JiiwZyVOIoU

Vidéo de la variation imposée de l'Examen d'Aptitude Technique (EAT) de 2015 chorégraphiée par **MATT MATTOX**, dansée par Cathy GROUET :
https://www.numeridanse.tv/videotheque-danse/epreuves-de-danse-2015-danse-jazz-variation-22-fille-2e-option?s
(Petite anecdote : c'est avec cette variation que j'ai obtenu mon EAT 😊)

MATTOX a fait partie de près de **20 films hollywoodiens** et a fait mouche en incarnant Caleb Pontipee, pionnier dans *Seven Brides for Seven Brothers* (1954).
Au cinéma, il a aussi travaillé sur *Yolanda and the Thief* (1945) avec Fred Astaire, *Gentlemen Prefer Blondes* (1953) avec Marilyn Monroe et *The Band Wagon* (1953) avec Cyd Charisse.

Matt MATTOX chante "*lonsome polecat*" dans le film *Seven Brides for Seven Brothers :*
https://www.youtube.com/watch?time_continue=1&v=4ChstJwEjIA&feature=emb_title

Matt MATTOX dans la mythique " *barn dance*" du film *Seven Brides For Seven Brothers* :
https://www.youtube.com/watch?v=RGHmXpi3N6Q&feature=emb_title

Matt MATTOX en danseur Classique avec Cyd Charisse :
https://www.youtube.com/watch?v=9KL0LIgx6so&feature=emb_title

Basie's Instinct de Matt Mattox, repris par l'Armstrong Jazz Ballet :
https://www.numeridanse.tv/videotheque-danse/ensemble
https://www.numeridanse.tv/videotheque-danse/basies-instinct?s

◊ **À visionner :**

À découvrir cette semaine dans votre journal : une ***pièce chorégraphique*** sur les danses « post internet » par la compagnie **(LA) HORDE**, un ***documentaire*** sur l'étoile **Mathilde Froustey** ainsi que plusieurs **extraits de ballets classiques** mettant en lumière cette magnifique danseuse étoile.

Bons visionnages et belles découvertes ! 😊

- **Pièce chorégraphique : *TO DA BONE*** de **(LA) HORDE**, dansé à La Biennale de la danse de Lyon
https://www.arte.tv/fr/videos/084896-001-A/to-da-bone-de-la-horde-a-la-biennale-de-la-danse/?fbclid=IwAR1c17mfECGRHhp3ieqK7wE1M9h1-a-tJt8DW5G8__Vy2RUybQ3ftcHsbvg

« Harlem Shake, Dab, Barbs, Backpack Dance… un buzz vite oublié dans le tréfonds d'Internet ? Ce n'est pas l'avis de de (LA) HORDE, artisans et amoureux des danses « post-internet », un terme qui désigne les danses virales popularisées sur le Web. Preuve de cet amour : ils ont créé une encyclopédie des danses du Web pour toutes les répertorier. Fidèles à leurs obsessions, ils reviennent avec « TO DA BONE» en 2016, une création qui met encore une fois à l'honneur des danses « post internet », jumpstyle mais aussi d'autres hardance à l'instar du Tekstyle, Shuffle ou encore Hakken… cette fois-ci dansé par des experts dans le genre, repérés grâce à leurs vidéos. Hypnotique et grisant. »

- **Documentaire *: Mathilde Froustey, étoile vagabonde***
https://www.youtube.com/watch?v=7kNpzC8D30Y

« Partez sur les traces de Mathilde Froustey, qui a quitté l'Opéra de Paris pour devenir une étoile à San Francisco. Un film de Laurene Mainguy et Hugues Lawson-Body. »

- **Ballet classique :** retrouvez plusieurs extraits vidéos de **Mathilde Froustey** dans différents ballets classiques.

  - ***Don Quichotte*** *d'après la version de Rudolf Noureev*
https://www.youtube.com/watch?v=NZ-fYlEkDgM

  - ***Raymonda*** *de José Carlos Martinez, d'après la version de Marius Petipa*
https://www.youtube.com/watch?v=bI_2hYkbCUg

  - ***Coppélia*** *de Mikhaïl Barychnikov*
https://www.youtube.com/watch?v=TpqOK6_HYnU

◊ **À lire :**

HISTOIRE DE LA DANSE CLASSIQUE :

➡ Retrouvez en pièce jointe un document écrit sur l'histoire de la danse de caractère au sein de l'enseignement de la danse classique.

Terminons avec un peu de formation musicale :

Cette semaine nous continuons notre découverte des instruments de musique et des différentes familles existantes et allons plus loin 😉 !

Nous avons donc distingué *3 familles d'instruments*. Pour rappel nous répertorions :

- **Les instruments à cordes**
- **Les instruments à vent**
- **Les instruments à percussion**

Les cordes se distinguent en **3 catégories** :
- Les ***cordes frottées*** avec le violon, le violon alto ou la contrebasse.
- Les ***cordes pincées*** avec la harpe, la guitare, le clavecin, la mandoline ou le luth.
- Les ***cordes frappées*** avec le piano.

Les cordes frottées, pincées et frappées :

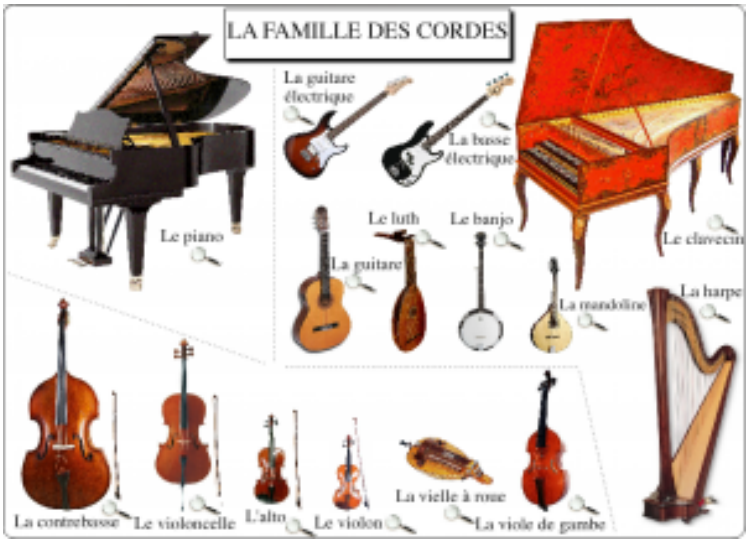

Les **instruments à vent** se distinguent en **3 catégories** :
- Les ***bois*** avec la flûte traversière, le picolo, la clarinette, le hautbois ou le basson.
- Les ***cuivres*** avec la trompette, le trombone, le cor ou le tuba.
- Les ***aérophones*** avec l'accordéon, l'harmonica ou la flûte de pan.

Les bois :

- 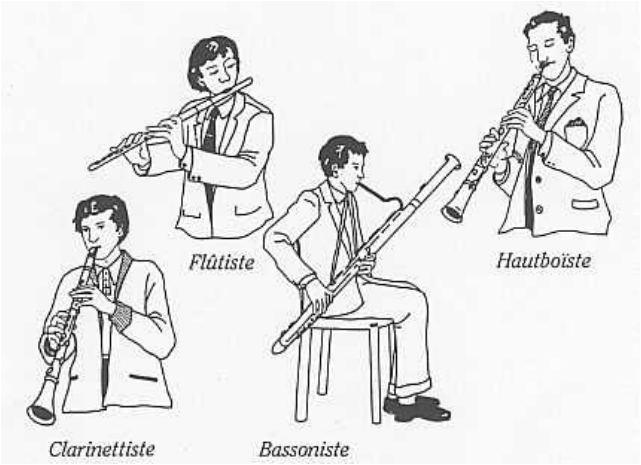

Les cuivres :

- 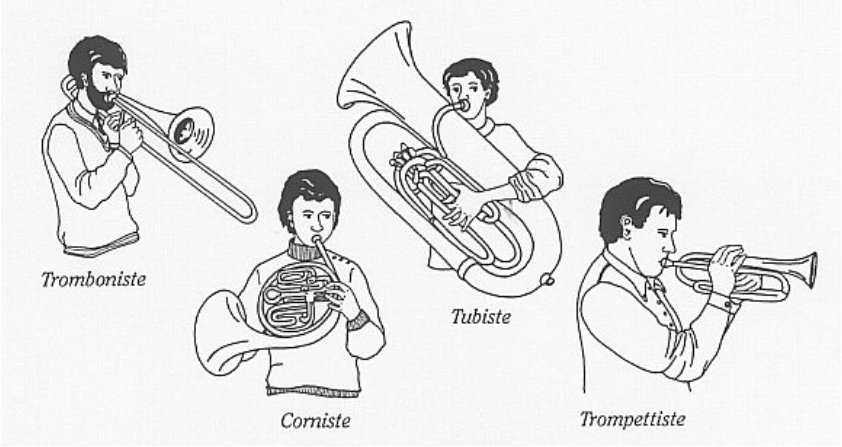

Exemple d'aérophone avec l'accordéon :

Les ***instruments à percussion*** se distinguent quant à eux en **2 catégories** :
- Les ***idiophones*** avec le vibraphone, le xylophone, le triangle ou la batterie.
- Les ***membraphones*** avec le congas, le djembé ou les bongos.

Les idiophones :

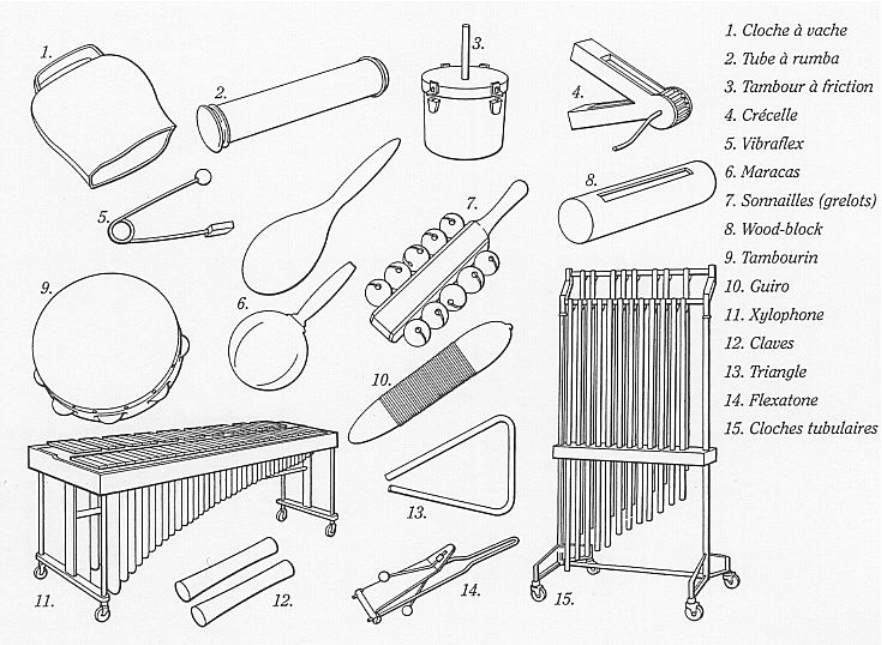

-

Les membraphones :

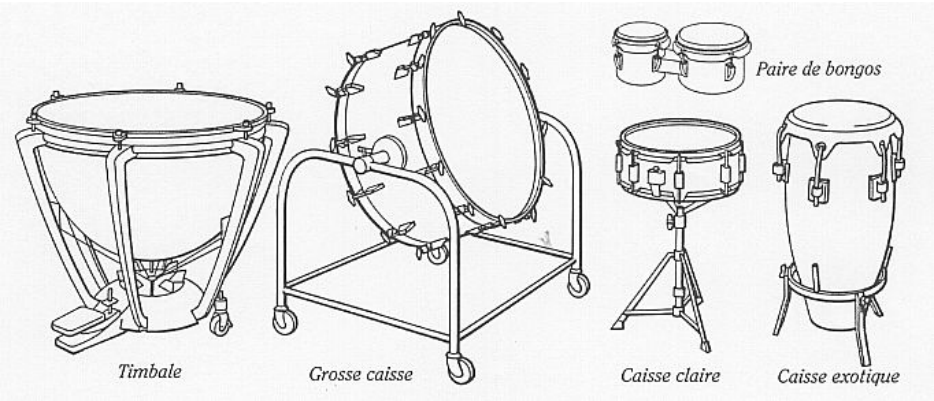

C'est terminé pour cette semaine,

Nous espérons que les élèves du groupe Ados/Adultes ont pris beaucoup de plaisir au retour dans la salle de danse lundi avec Estelle ! Quel plaisir de danser ensemble de nouveau ! 😊
C'est sans faute, que les « Ados/Adultes » pourront également retrouver Léna cette semaine.

Nous pensons bien à vous tous, notamment tous ceux qui ne sont pas en mesure de pouvoir reprendre les cours de danse durant cette période.
Continuez de faire vivre la danse jusque dans vos domiciles !

À la semaine prochaine. 👋🏻

Estelle & Léna